Manettes plates indexables

EH 24441.

Description produit

Les manettes plates indexables sont utilisées quand la plage d'oscillation est limitée ou pour obtenir une certaine position des manettes.
Les manettes plates indexables se distinguent par leur faible hauteur de pose et sont idéales pour une utilisation dans des espaces réduit ou si le levier ne doit pas dépasser.

Matières

Levier
- zamac, revêtu de plastique, noir similaire à RAL 9005, aspect mat
- zamac, revêtu de plastique, argent similaire à RAL 9006, aspect mat

Pièces intérieures
- acier bruni

Capuchon de protection
- plastique, noir
- plastique, gris claire

Fonctionnement

En soulevant le levier la cannelure est libérée. La poignée peut alors être mise en position. En relâchant le levier, la cannelure s'enclenche.

Plan

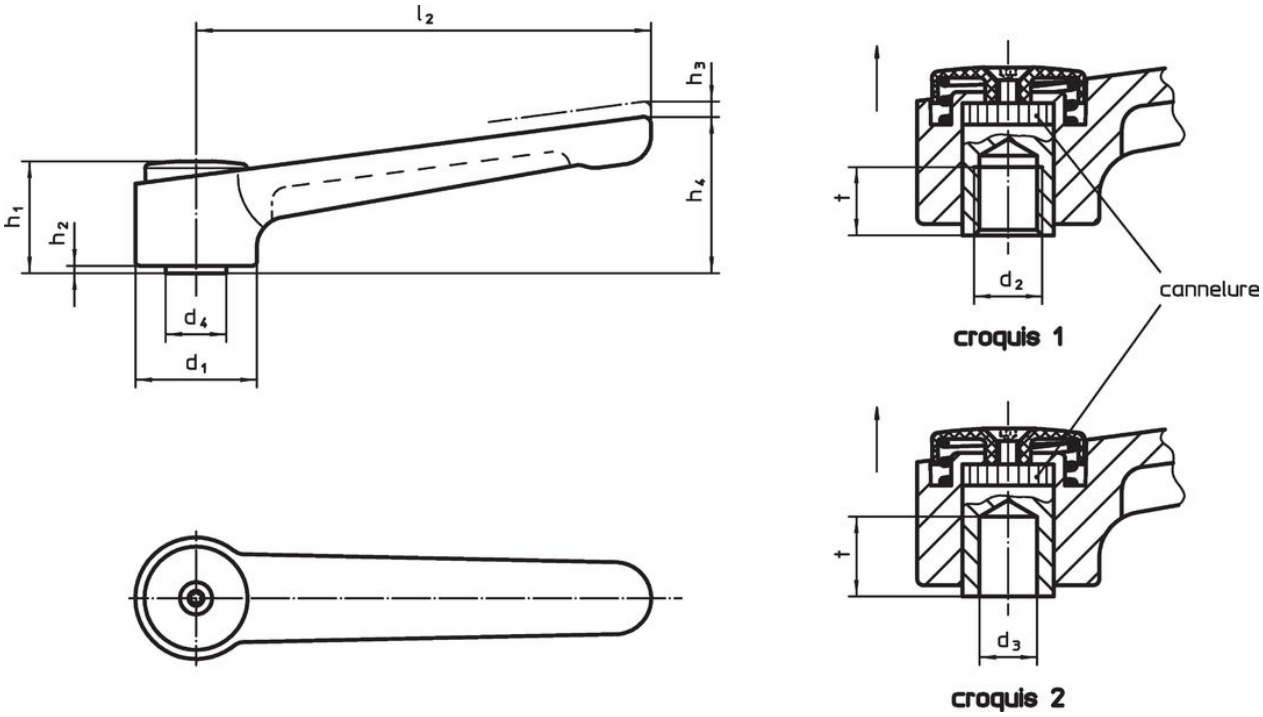

Informations détaillées

Dimensions													Référence article
d_1	d_2	d_3 H7	d_4	h_1	h_2	h_3	h_4	l_2	t min.	min.	max.		
[mm]										[°C]		[g]	
avec taraudage – croquis 1, noir													
32	**M 8**	–	16	29,5	2	2,5	41,5	120	14	-30	80	186	**24441.0005**
32	**M10**	–	16	29,5	2	2,5	41,5	120	14	-30	80	183	**24441.0010**
32	**M12**	–	16	29,5	2	2,5	41,5	120	14	-30	80	182	**24441.0015**
40	**M12**	–	23	42,0	4	4,0	56,0	145	22	-30	80	399	**24441.0020**
40	**M16**	–	23	42,0	4	4,0	56,0	145	22	-30	80	384	**24441.0025**

Dimensions													Référence article
d_1	d_2	d_3 H7	d_4	h_1	h_2	h_3	h_4	l_2	t min.	min.	max.		
[mm]										[°C]		[g]	
avec taraudage – croquis 1, argent													
32	**M 8**	**–**	16	29,5	2	2,5	41,5	120	14	-30	80	186	**24441.0105**
32	**M10**	**–**	16	29,5	2	2,5	41,5	120	14	-30	80	183	**24441.0110**
32	**M12**	**–**	16	29,5	2	2,5	41,5	120	14	-30	80	182	**24441.0115**
40	**M12**	**–**	23	42,0	4	4,0	56,0	145	22	-30	80	399	**24441.0120**
40	**M16**	**–**	23	42,0	4	4,0	56,0	145	22	-30	80	384	**24441.0125**
avec alésage lisse – croquis 2, noir													
32	**–**	**8**	16	29,5	2	2,5	41,5	120	14	-30	80	188	**24441.0050**
32	**–**	**10**	16	29,5	2	2,5	41,5	120	14	-30	80	185	**24441.0055**
40	**–**	**12**	23	42,0	4	4,0	56,0	145	22	-30	80	394	**24441.0060**
40	**–**	**16**	23	42,0	4	4,0	56,0	145	22	-30	80	373	**24441.0065**
avec alésage lisse – croquis 2, argent													
32	**–**	**8**	16	29,5	2	2,5	41,5	120	14	-30	80	188	**24441.0150**
32	**–**	**10**	16	29,5	2	2,5	41,5	120	14	-30	80	185	**24441.0155**
40	**–**	**12**	23	42,0	4	4,0	56,0	145	22	-30	80	394	**24441.0160**
40	**–**	**16**	23	42,0	4	4,0	56,0	145	22	-30	80	373	**24441.0165**

Exemple d'application

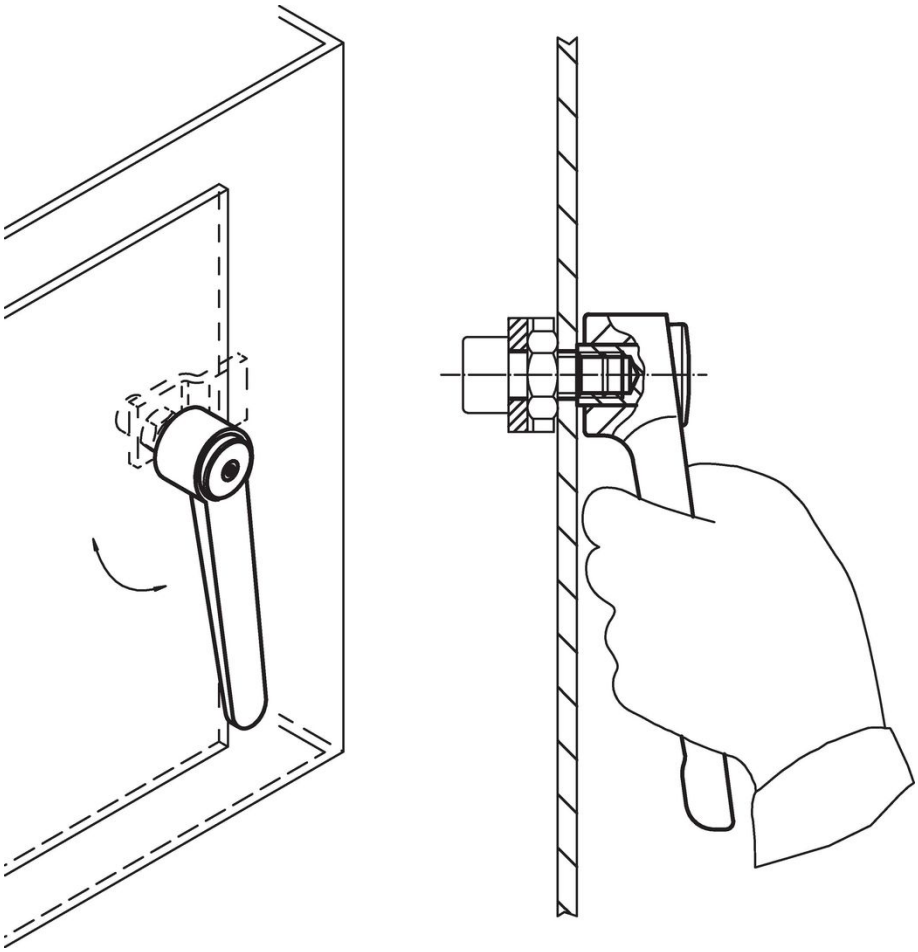

Conformité

Conforme à la directive RoHS

Contient du plomb – Conforme selon les exceptions 6a / 6b / 6c.

Contient des substances SVHC >0,1 % m/m

Contient du plomb – Liste SVHC [REACH] au 23.01.2024.

Contient des substances de la Proposition 65

En cas d'exposition, le plomb peut être cancérigène et reprotoxique.
https://www.P65Warnings.ca.gov/

Ne contient pas de minerais de la guerre

Ce produit ne contient pas de substances classées comme "minerais de la guerre" telles que le tantale, l'étain, l'or ou le wolfram provenant de République démocratique du Congo ou de pays frontaliers.