Brides • à nez
EH 23180.

Description produit

Cette bride (tête de bridage) à nez est essentiellement utilisée dans le serrage mécanique des pièces à usiner.

Matières

- acier traité, bruni

Plan

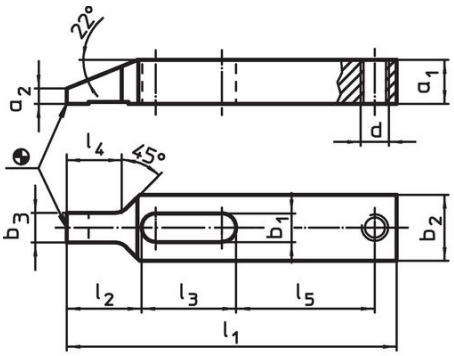

croquis 1

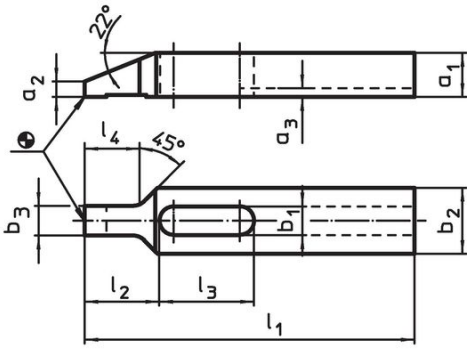

croquis 2

Informations détaillées

Cote nominale b_1 [mm]	Dimensions l_1	a_1	a_2	a_3	b_2	b_3	d	l_2	l_3	l_4	l_5	[g]	Référence article
	[mm]												
avec taraudage pour vis de réglage – croquis 1													
6,6	**80**	8	2,5	–	15	7,5	M 6	17	23	13	34	54	23180.0107
9,0	**100**	12	4,0	–	20	9,5	M 8	22	29	17	42	133	23180.0109
11,0	**125**	15	5,0	–	25	11,5	M10	28	36	21	52	261	23180.0111
13,0	**150**	20	7,0	–	30	13,5	M12	34	43	25	63	504	23180.0113
17,0	**175**	25	9,0	–	35	15,5	M16	40	52	29	70	828	23180.0117
avec rainure – croquis 2													
6,6	**80**	8	2,5	2,5	15	7,5	–	17	23	13	–	50	23180.0207
9,0	**100**	12	4,0	3,0	20	9,5	–	22	29	17	–	127	23180.0209
11,0	**125**	15	5,0	3,5	25	11,5	–	28	36	21	–	251	23180.0211
13,0	**150**	20	7,0	4,0	30	13,5	–	34	43	25	–	488	23180.0213
17,0	**175**	25	9,0	4,5	35	15,5	–	40	52	29	–	812	23180.0217
22,0	**225**	35	15,5	5,5	50	19,5	–	52	62	33	–	2200	23180.0222
26,0	**250**	40	17,5	5,5	60	21,5	–	60	71	36	–	3340	23180.0226

Exemple d'application

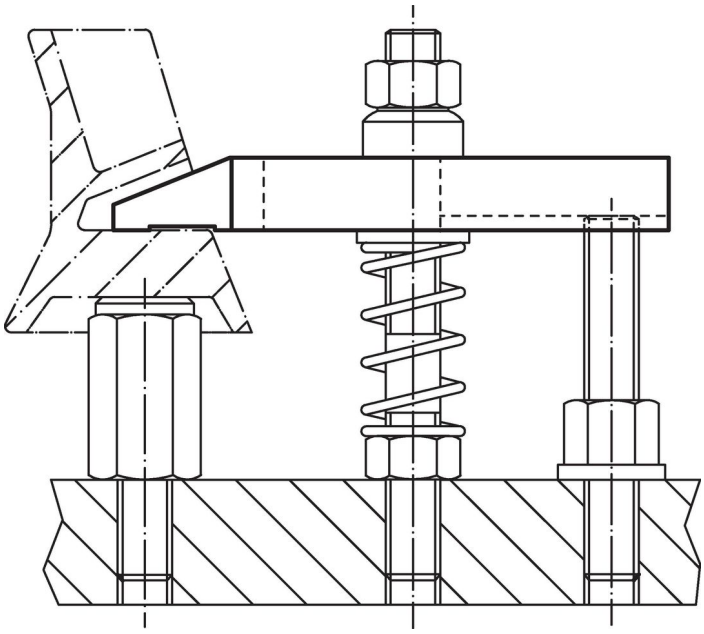

Conformité

Conforme à la directive RoHS
Conforme à la directive 2011/65/CE et à la directive 2015/863.

Ne contient pas de substances SVHC
Pas de substances SVHC avec une teneur supérieure à 0,1% m/m – Liste SVHC [REACH] au 23.01.2024.

Ne contient pas de substances de la Proposition 65
Aucune des substances de la Proposition 65 présente.
https://www.P65Warnings.ca.gov/

Ne contient pas de minerais de la guerre
Ce produit ne contient pas de substances classées comme "minerais de la guerre" telles que le tantale, l'étain, l'or ou le wolfram provenant de République démocratique du Congo ou de pays frontaliers.