Poussoirs latéraux • filetés, avec joint d'étanchéité, avec taraudage
EH 22150.

Description produit

Utilisables pour positionner et appliquer une pression, p. ex. pour la peinture ou le sablage de pièces.
Joint d'étanchéité pour protéger des copeaux et poussières.

Matières

Joint
- CR

Corps
- acier, zingué

Rondelle taraudée
- acier bruni

Ressort
- inox
- acier bruni
- acier, zingué par galvanisation

Assemblage

Formule de calcul de l'entraxe pour l'alésage de montage :
l_0 = z/2 + w + x,
l_0 = entraxe,
y = hauteur de la pièce,
w = longueur de la pièce,
x = course,
z = diamètre de butée
Calcul de la dimension x pour pièces :
x = d_2/2 - s
Montage par vissage avec outil de montage.

Caractéristique

Ressort léger = ressort inox
Ressort standard = ressort acier, bruni
Ressort puissant = ressort acier, zingué par galvanisation

Plus d'informations

Notes

La tige peut être personnalisée et vissée dans le taraudage du corps.

Plan

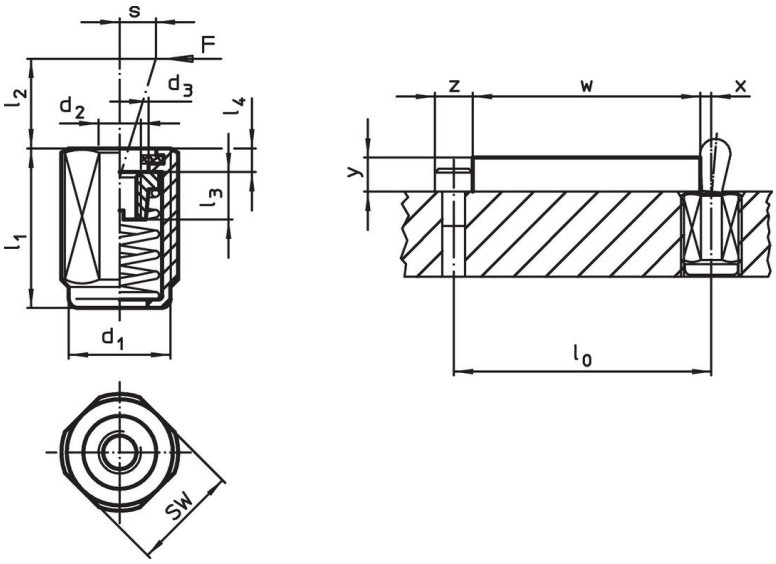

Informations détaillées

Dimensions d_1 [mm]	l_1 -2	Pression F max. [1] ~ [N]	Dimensions d_2 [mm]	d_3	l_2	l_3	l_4	Course s [mm]	SW [mm]	max. [°C]	[g]	Référence article
force légère du ressort												
M12	**11,5**	**20**	M4	6,1	4,0	4,5	2,0	1,6	10	110	3,0	**22150.1410**
M12	**19,0**	**20**	M4	6,1	4,0	4,5	2,0	1,6	10	110	4,9	**22150.1414**
M12	**26,5**	**20**	M4	6,1	4,0	4,5	2,0	1,6	10	110	6,7	**22150.1418**

[1] valeur moyenne mesurée

Dimensions d_1 [mm]	l_1 -2	Pression F max. [1] ~ [N]	Dimensions d_2	d_3	l_2 [mm]	l_3	l_4	Course s [mm]	SW [mm]	max. [°C]	[g]	Référence article
M12	**11,5**	**40**	M4	6,1	7,5	4,5	2,0	2,0	10	110	3,1	**22150.1430**
M12	**19,0**	**40**	M4	6,1	7,5	4,5	2,0	2,0	10	110	5,1	**22150.1434**
M12	**26,5**	**40**	M4	6,1	7,5	4,5	2,0	2,0	10	110	6,8	**22150.1438**
M18 x 1,5	**18,0**	**100**	M6	10,1	11,5	7,5	2,3	3,2	16	110	15,0	**22150.1450**
M18 x 1,5	**31,5**	**100**	M6	10,1	11,5	7,5	2,3	3,2	16	110	23,0	**22150.1454**
M18 x 1,5	**45,0**	**100**	M6	10,1	11,5	7,5	2,3	3,2	16	110	32,0	**22150.1458**
Ressort standard												
M12	**11,5**	**50**	M4	6,1	4,0	4,5	2,0	1,6	10	110	3,3	**22150.1411**
M12	**19,0**	**50**	M4	6,1	4,0	4,5	2,0	1,6	10	110	5,4	**22150.1415**
M12	**26,5**	**50**	M4	6,1	4,0	4,5	2,0	1,6	10	110	7,3	**22150.1419**
M12	**11,5**	**75**	M4	6,1	7,5	4,5	2,0	2,0	10	110	3,3	**22150.1431**
M12	**19,0**	**75**	M4	6,1	7,5	4,5	2,0	2,0	10	110	5,5	**22150.1435**
M12	**26,5**	**75**	M4	6,1	7,5	4,5	2,0	2,0	10	110	7,4	**22150.1439**
M18 x 1,5	**18,0**	**150**	M6	10,1	11,5	7,5	2,3	3,2	16	110	14,0	**22150.1451**
M18 x 1,5	**31,5**	**150**	M6	10,1	11,5	7,5	2,3	3,2	16	110	23,0	**22150.1455**
M18 x 1,5	**45,0**	**150**	M6	10,1	11,5	7,5	2,3	3,2	16	110	32,0	**22150.1459**
force puissante du ressort												
M12	**11,5**	**100**	M4	6,1	4,0	4,5	2,0	1,6	10	110	3,5	**22150.1412**
M12	**19,0**	**100**	M4	6,1	4,0	4,5	2,0	1,6	10	110	5,8	**22150.1416**
M12	**26,5**	**100**	M4	6,1	4,0	4,5	2,0	1,6	10	110	8,0	**22150.1420**
M12	**11,5**	**100**	M4	6,1	7,5	4,5	2,0	2,0	10	110	3,5	**22150.1432**
M12	**19,0**	**100**	M4	6,1	7,5	4,5	2,0	2,0	10	110	6,2	**22150.1436**
M12	**26,5**	**100**	M4	6,1	7,5	4,5	2,0	2,0	10	110	8,6	**22150.1440**
M18 x 1,5	**18,0**	**200**	M6	10,1	11,5	7,5	2,3	3,2	16	110	15,0	**22150.1452**
M18 x 1,5	**31,5**	**200**	M6	10,1	11,5	7,5	2,3	3,2	16	110	23,0	**22150.1456**
M18 x 1,5	**45,0**	**200**	M6	10,1	11,5	7,5	2,3	3,2	16	110	32,0	**22150.1460**

[1] valeur moyenne mesurée

Accessoires

	Dimensions d_1 [mm]	[g]	Référence article
outil de montage			
	M12	76	**22150.0820**
	M18 x 1,5	137	**22150.0822**

Exemple d'application

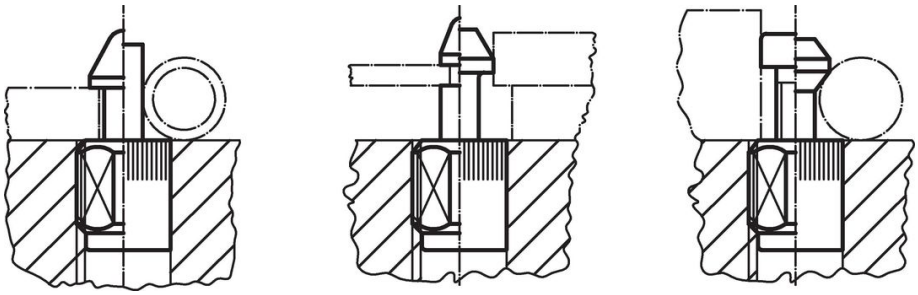

Conformité

Pour obtenir les informations détaillées sur la conformité choisissez le numéro d'article souhaité.