Vis moletées épaulées • DIN 464

24790.0323

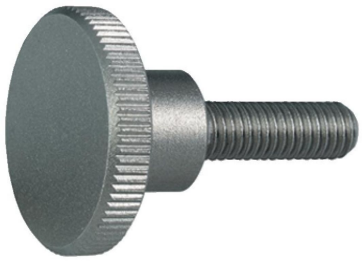

Description produit

Toutes les vis moletées épaulées sont réalisées d'une seule pièce.
Contrairement à la fiche technique officielle de la norme, le filetage est réalise sans évidement sous la tête.

Matières

- inox 1.4305, mat

Plus d'informations

Notes

Le pas et la profondeur du moletage peuvent différer de la norme DIN.

Plan

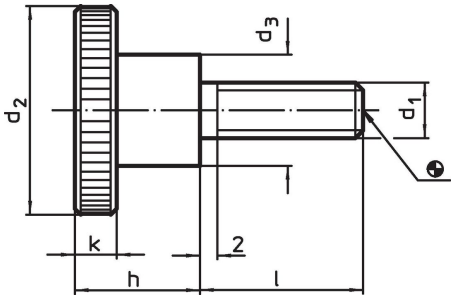

Informations détaillées

Dimensions							Référence article
d_1	l	d_2	d_3	h	k	[g]	
[mm]							
inox							
M5	**30**	20	10	11,5	4	17	**24790.0323**

Exemple d'application

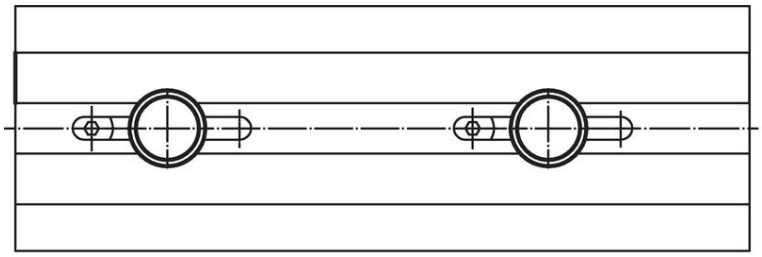

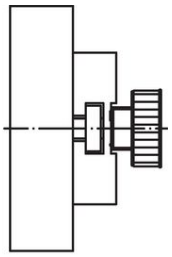

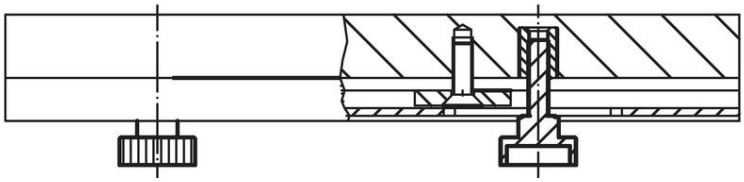

Conformité

Conforme à la directive RoHS
Conforme à la directive 2011/65/CE et à la directive 2015/863.

Ne contient pas de substances SVHC
Pas de substances SVHC avec une teneur supérieure à 0,1% m/m – Liste SVHC [REACH] au 23.01.2024.

Ne contient pas de substances de la Proposition 65
Aucune des substances de la Proposition 65 présente.
https://www.P65Warnings.ca.gov/

Ne contient pas de minerais de la guerre
Ce produit ne contient pas de substances classées comme "minerais de la guerre" telles que le tantale, l'étain, l'or ou le wolfram provenant de République démocratique du Congo ou de pays frontaliers.