Poignées cylindriques • tournantes

24530.0051

Description produit

Matières

Axe
- acier, zingué par galvanisation

Poignée cylindrique
- thermoplastique PF 31, noir

Plan

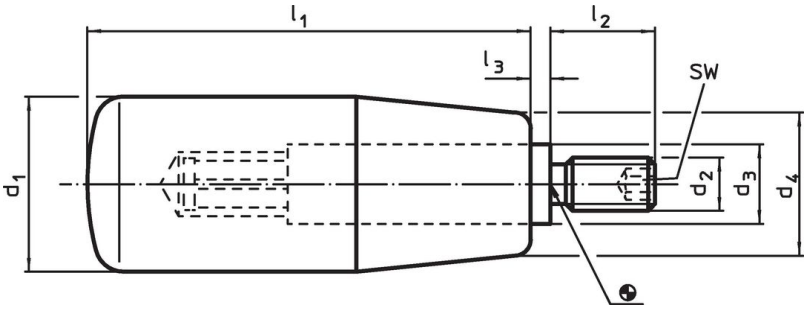

Informations détaillées

Dimensions							SW	max.		Référence article
d_1	d_2	d_3	d_4	l_1	l_2	l_3				
[mm]							[mm]	[°C]	[g]	
thermoplastique, acier										
26	**M10**	13	21	80	16	2,5	5	110	100	**24530.0051**

Exemple d'application

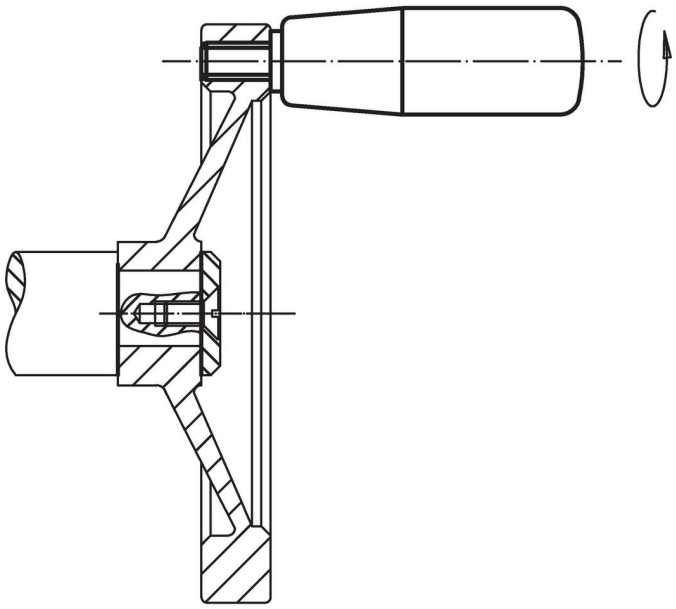

Conformité

Conforme à la directive RoHS

Contient du plomb – Conforme selon les exceptions 6a / 6b / 6c.

Contient des substances SVHC >0,1 % m/m

Contient du plomb – Liste SVHC [REACH] au 23.01.2024.

Contient des substances de la Proposition 65

En cas d’exposition, le plomb peut être cancérigène et reprotoxique.
https://www.P65Warnings.ca.gov/

Ne contient pas de minerais de la guerre

Ce produit ne contient pas de substances classées comme "minerais de la guerre" telles que le tantale, l’étain, l’or ou le wolfram provenant de République démocratique du Congo ou de pays frontaliers.