Boutons cylindriques

24520.0009

Description produit

Matières

- acier bruni

Plan

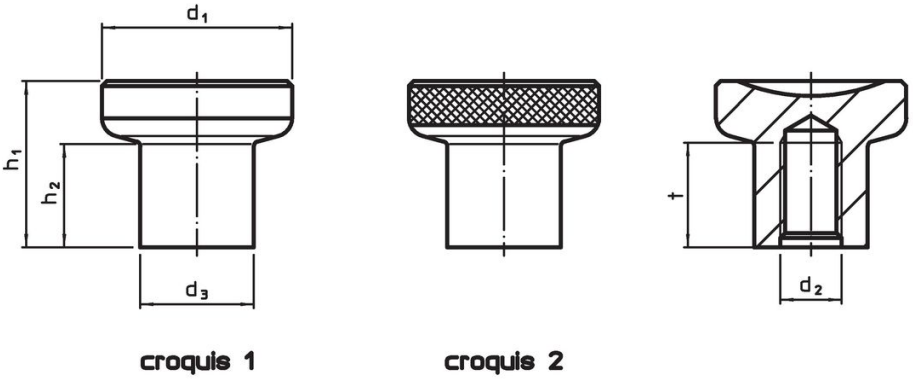

Informations détaillées

Dimensions							Référence article
d_1	d_2	d_3	h_1	h_2	t min.		
[mm]						[g]	
non moleté – croquis 1, acier							
31	**M10**	18,5	27	17	17	70	**24520.0009**

Exemple d'application

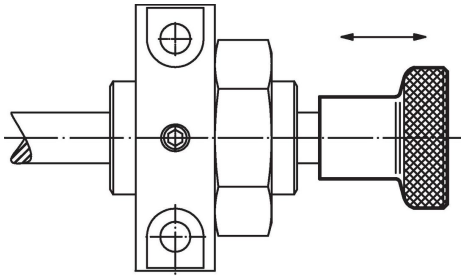

Conformité

Conforme à la directive RoHS

Contient du plomb – Conforme selon les exceptions 6a / 6b / 6c.

Contient des substances SVHC >0,1 % m/m

Contient du plomb – Liste SVHC [REACH] au 23.01.2024.

Contient des substances de la Proposition 65

En cas d’exposition, le plomb peut être cancérigène et reprotoxique.
https://www.P65Warnings.ca.gov/

Ne contient pas de minerais de la guerre

Ce produit ne contient pas de substances classées comme "minerais de la guerre" telles que le tantale, l’étain, l’or ou le wolfram provenant de République démocratique du Congo ou de pays frontaliers.