Leviers de serrage

24430.0022

Description produit

Matières

Levier
- acier bruni

Boule
- thermoplastique (PF 31), noir, DIN 319

Plan

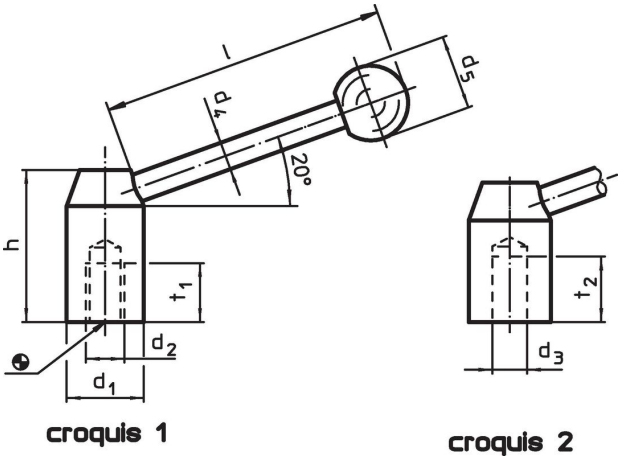

Informations détaillées

Dimensions								Référence article
d_1	d_2	d_4	d_5	h	l ~	t_1	[g]	
[mm]								
avec taraudage – croquis 1, acier								
20	**M8**	8	20	33	67	15	97	**24430.0022**

Exemple d'application

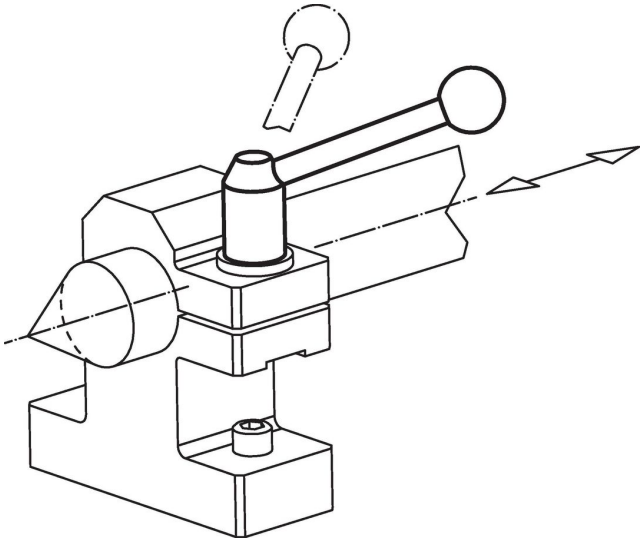

Conformité

Conforme à la directive RoHS

Contient du plomb – Conforme selon les exceptions 6a / 6b / 6c.

Contient des substances SVHC >0,1 % m/m

Contient du plomb – Liste SVHC [REACH] au 23.01.2024.

Contient des substances de la Proposition 65

En cas d’exposition, le plomb peut être cancérigène et reprotoxique.
https://www.P65Warnings.ca.gov/

Ne contient pas de minerais de la guerre

Ce produit ne contient pas de substances classées comme "minerais de la guerre" telles que le tantale, l’étain, l’or ou le wolfram provenant de République démocratique du Congo ou de pays frontaliers.