Éléments de serrage et centrage • avec billes de serrage, actionnement par le bas

23340.0326

Description produit

Pour centrage et serrage ponctuels de pièces avec alésage, lorsque de légères empreintes de billes peuvent être admises. Auto-centrage précis de ±0,025 mm. Grâce aux billes de serrage, les pièces à surface brute ou pré-usinée peuvent être centrées par adhérence sur les billes. L'élément de bridage et centrage se caractérise par de longues courses de réglage et une hauteur réduite.
Possibilité de serrage par le haut et le bas.

Matières

Corps
- acier à outil, trempé, bruni

Ressort
- inox

Billes de serrage
- inox 1.4112, trempé et rectifié

Assemblage

Conseil de montage pour vissage par le haut : retirer le patin et la vis. Fixer le corps de base avec la tige filetée SW_2.

Fonctionnement

Serrage par le bas, manuellement ou automatisé, par actionnement pneumatique ou hydraulique.

Plus d'informations

Autres produits

- Éléments de serrage et centrage, avec segments de serrage
- Éléments de serrage et centrage, avec billes de serrage
- Éléments de serrage et centrage, avec segments de serrage, actionnement par le bas

Plan

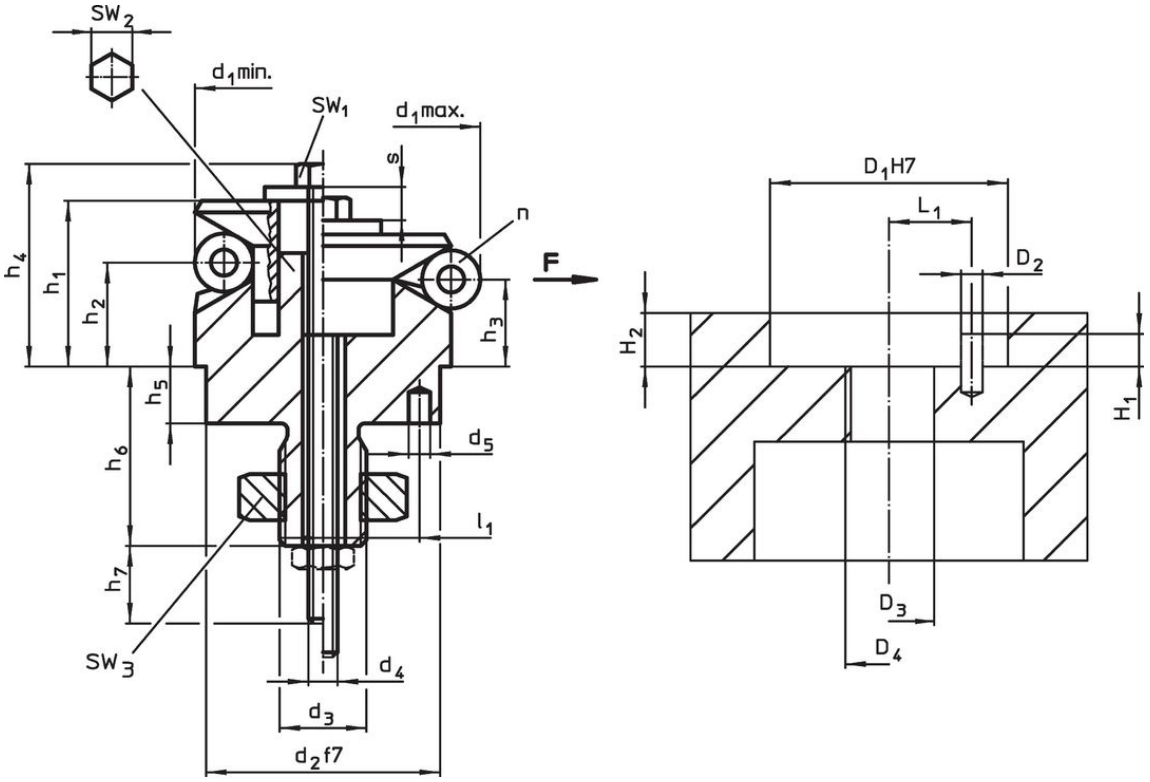

Informations détaillées

Dimensions															Nombre billes n	Course s	SW			Force de serrage F max.	Couple de serrage max.	Alésage de sitionnem								Référence article
d_1 min.	d_1 max.	d_2 f7	d_3	d_4	d_5 +0,3	h_1	h_2	h_3	h_4 -2	h_5	h_6 +1	h_7 ~	l_1 ±0,1	Diamètr de bille			SW_1	SW_2	SW_3			D H7	D	D	H	H	L +0			
[mm]																[mm]	[mm]			[kN]	[Nm]	[mm]						[g]	
26,5	**30,5**	20	M10	M5	3	19,8	14,1	13	24,5	6	17,4	15	7	4	3	2,3	8	6	16	4,5	10	20	31	11	13	5	57	103	23340.0326

Exemple d'application

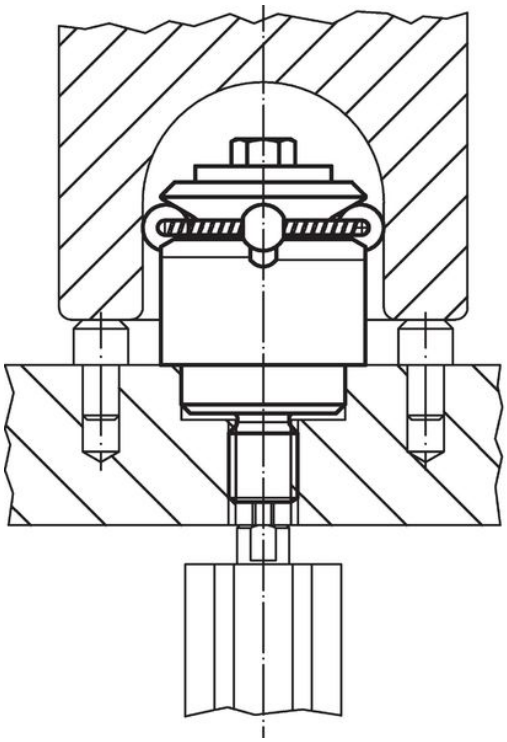

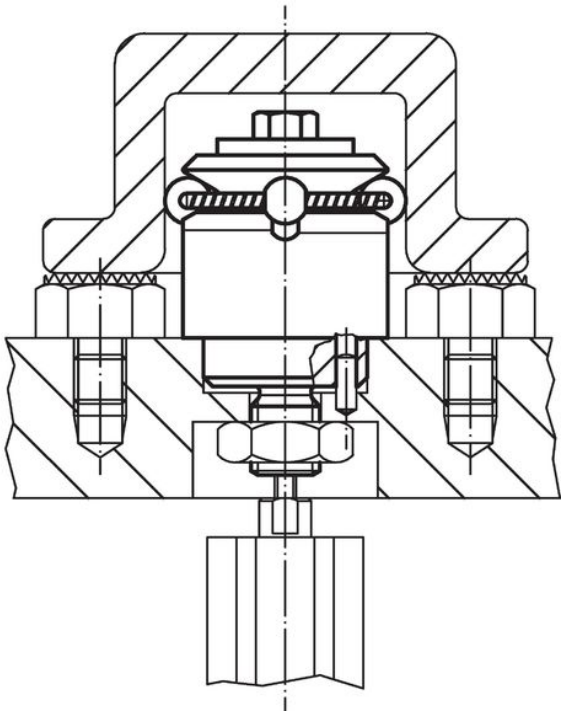

Conformité

Conforme à la directive RoHS
Conforme à la directive 2011/65/CE et à la directive 2015/863.

Ne contient pas de substances SVHC
Pas de substances SVHC avec une teneur supérieure à 0,1% m/m – Liste SVHC [REACH] au 23.01.2024.

Ne contient pas de substances de la Proposition 65
Aucune des substances de la Proposition 65 présente.
https://www.P65Warnings.ca.gov/

Ne contient pas de minerais de la guerre
Ce produit ne contient pas de substances classées comme "minerais de la guerre" telles que le tantale, l'étain, l'or ou le wolfram provenant de République démocratique du Congo ou de pays frontaliers.