Mandrins de serrage et centrage • avec serrage latéral

23340.0125

Description produit

Pour le bridage et le positionnement dans les trous borgnes grâce au six pans creux latéral.
Pour le bridage et le positionnement des pièces dans les alésages.
The centering clamping mandrels have the following characteristics:

- Very high accuracy for turning/milling processes
- Ideal for secondary operations on turned parts
- Hardened and coated screw for long service life
- Clamping body can be machined very easily (for adaptation to bore diameter)

Matières

Corps
- acier bruni

Vis équipée
- acier traité

Assemblage

Le mandrin de bridage et de centrage s'adapte à différents diamètres par usinage (p. ex. par tournage / fraisage). Dans ce cas, il faut, avant l'usinage, augmenter le mandrin d'environ 0,1 mm par rapport au diamètre souhaité. Bague fournie pour bloquer le mandrin pendant l'usinage.

Fonctionnement

The internal hexagon, which is attached to the side, allows the outer diameter to be expanded.

Plus d'informations

Autres produits

- Mandrins de serrage et centrage

Plan

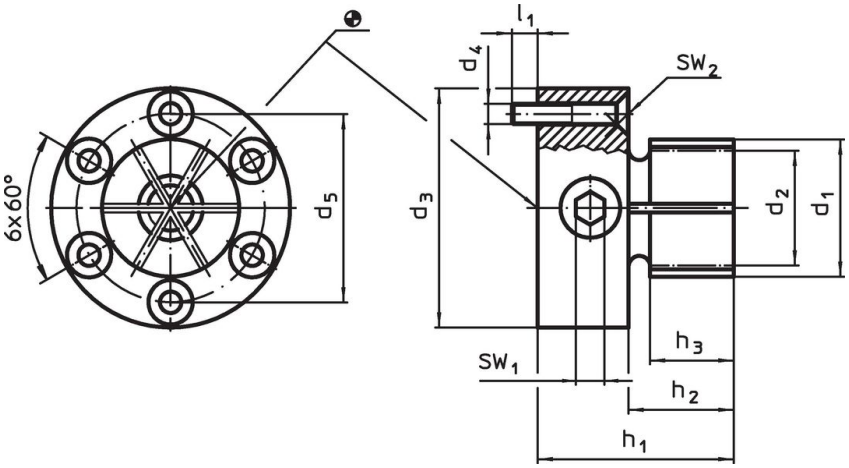

Informations détaillées

Dimensions									SW		Force de serrage	Couple de serrage	Alésage de positionnemen		Référence article
d_1	d_2 min.	d_3 -0,05	d_4	d_5	h_1	h_2	h_3	l_1 ~	SW_1	SW_2	max.	max.	H7		
[mm]									[mm]		[kN]	[Nm]	[mm]	[g]	
28,7	17,8	50	M4	39,4	41	22	17,5	7	6	2,5	20	66	50	363	23340.0125

Exemple d'application

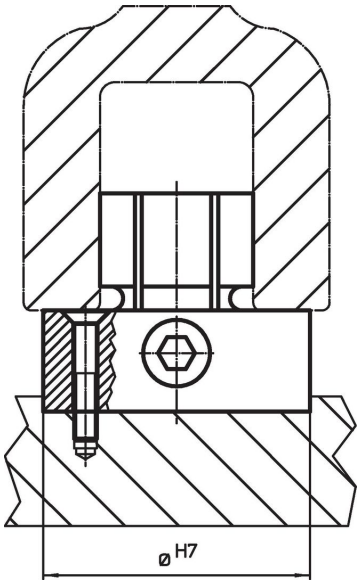

Conformité

Conforme à la directive RoHS

Conforme à la directive 2011/65/CE et à la directive 2015/863.

Ne contient pas de substances SVHC

Pas de substances SVHC avec une teneur supérieure à 0,1% m/m – Liste SVHC [REACH] au 23.01.2024.

Ne contient pas de substances de la Proposition 65

Aucune des substances de la Proposition 65 présente.
https://www.P65Warnings.ca.gov/

Ne contient pas de minerais de la guerre

Ce produit ne contient pas de substances classées comme "minerais de la guerre" telles que le tantale, l'étain, l'or ou le wolfram provenant de République démocratique du Congo ou de pays frontaliers.