# **Appuis** • DIN 6320 avec filetage
22640.0122

## Description produit

Utilisation comme pied, patin, butée ou appuis
Surface d'appui sans point de centre

### Matières

- acier traité, non trempé, bruni

## Plan

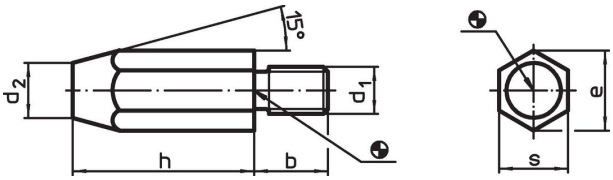


## Informations détaillées

| Dimensions | | | | | | Couple de serrage max. | | Référence article |
|---|---|---|---|---|---|---|---|---|
| h | $d_1$ | b | $d_2$ | e | s | | | |
| [mm] | | | | | | [Nm] | [g] | |
| **50** | **M12** | 20 | 15 | 21,9 | 19 | 60 | 129 | **22640.0122** |

## Exemple d'application

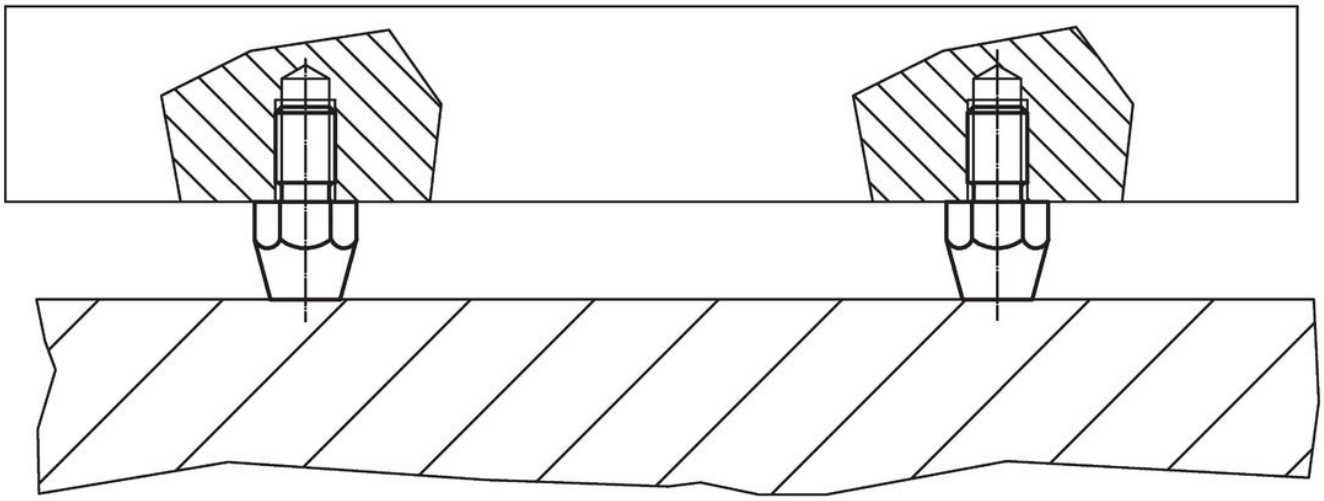

## Conformité

### Conforme à la directive RoHS

Contient du plomb – Conforme selon les exceptions 6a / 6b / 6c.

### Contient des substances SVHC >0,1 % m/m

Contient du plomb – Liste SVHC [REACH] au 23.01.2024.

### Contient des substances de la Proposition 65

En cas d'exposition, le plomb peut être cancérigène et reprotoxique.
https://www.P65Warnings.ca.gov/

### Ne contient pas de minerais de la guerre

Ce produit ne contient pas de substances classées comme "minerais de la guerre" telles que le tantale, l'étain, l'or ou le wolfram provenant de République démocratique du Congo ou de pays frontaliers.