Disques verrous

22260.0012

Description produit

Matières

- acier fritté

Assemblage

Non approprié pour des assemblages soudés.
Assemblage avec goupilles.

Plan

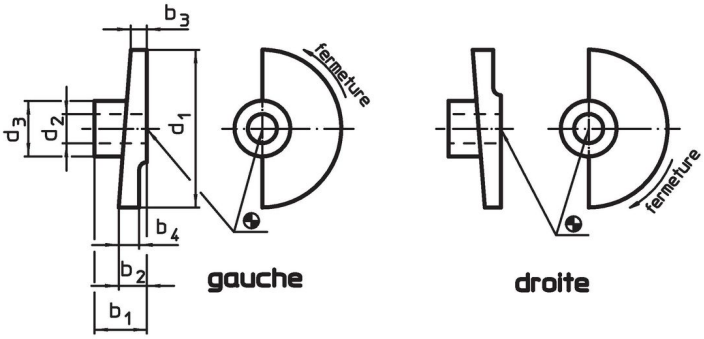

Informations détaillées

Dimensions								Référence article
d_1	d_2 H8	d_3	b_1	b_2	b_3	b_4	[g]	
[mm]								
verrouillage en tournant à droite								
65	**12**	23	20	10	5	7,2	103	22260.0012

Exemple d'application

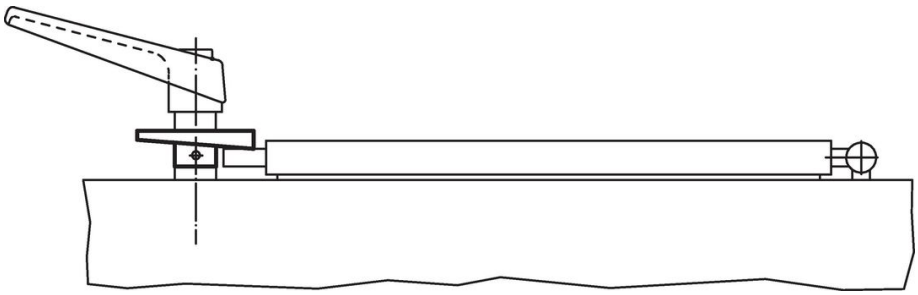

Conformité

Conforme à la directive RoHS

Conforme à la directive 2011/65/CE et à la directive 2015/863.

Ne contient pas de substances SVHC

Pas de substances SVHC avec une teneur supérieure à 0,1% m/m – Liste SVHC [REACH] au 23.01.2024.

Ne contient pas de substances de la Proposition 65

Aucune des substances de la Proposition 65 présente.
https://www.P65Warnings.ca.gov/

Ne contient pas de minerais de la guerre

Ce produit ne contient pas de substances classées comme "minerais de la guerre" telles que le tantale, l'étain, l'or ou le wolfram provenant de République démocratique du Congo ou de pays frontaliers.