Poussoirs latéraux • lisses, avec joint d'étanchéité, avec taraudage

22150.1122

Description produit

Utilisables pour positionner et appliquer une pression, p. ex. pour la peinture ou le sablage de pièces.
Joint d'étanchéité pour protéger des copeaux et poussières.

Matières

Joint
- CR

Corps
- aluminium

Rondelle taraudée
- acier bruni

Ressort
- acier, zingué par galvanisation

Assemblage

Formule de calcul de l'entraxe pour l'alésage de montage :
$l_0 = z/2 + w + x$,
l_0 = entraxe,
y = hauteur de la pièce,
w = longueur de la pièce,
x = course,
z = diamètre de butée
Calcul de la dimension x pour pièces :
$x = d_2/2 - s$
Montage par emmanchement.

Caractéristique

Ressort puissant = ressort acier, zingué par galvanisation

Plus d'informations

Notes

La tige peut être personnalisée et vissée dans le taraudage du corps.

Autres produits

- Douilles excentriques, pour poussoirs latéraux, lisses

Plan

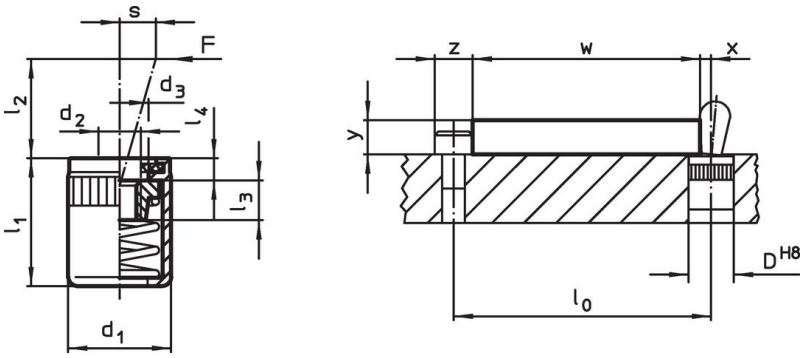

Informations détaillées

Dimensions d_1 [mm]	Dimensions d_2 [mm]	Pression F max. [1] ~ [N]	Dimensions d_3 [mm]	l_1 -2 [mm]	l_2 [mm]	l_3 [mm]	l_4 [mm]	Course s [mm]	Alésage de positionnement D H8 [mm]	max. [°C]	[g]	Référence article
force puissante du ressort												
10	**M4**	**100**	6,3	12	2,5	4,5	1,8	1,6	10	110	2,3	**22150.1122**

[1] valeur moyenne mesurée

Accessoires

	Dimensions d_1 [mm]	[g]	Référence article
outil de montage			
	10	49	22150.0831

Conformité

Conforme à la directive RoHS
Conforme à la directive 2011/65/CE et à la directive 2015/863.

Ne contient pas de substances SVHC
Pas de substances SVHC avec une teneur supérieure à 0,1% m/m – Liste SVHC [REACH] au 23.01.2024.

Ne contient pas de substances de la Proposition 65
Aucune des substances de la Proposition 65 présente.
https://www.P65Warnings.ca.gov/

Ne contient pas de minerais de la guerre
Ce produit ne contient pas de substances classées comme "minerais de la guerre" telles que le tantale, l'étain, l'or ou le wolfram provenant de République démocratique du Congo ou de pays frontaliers.