Poussoirs • avec six pans creux
22060.0710

Description produit

Les poussoirs à ressort peuvent être utilisées pour le blocage ainsi pour appliquer une pression ou éjecter.

Matières

Embout
- thermoplastique (POM), blanc

Corps
- inox 1.4305

Ressort
- inox

Assemblage

Les poussoirs peuvent être montés et démontés grâce au six pans ou à la fente de vis.
Pour le serrage côté embout, merci d'utiliser l'outil de montage adapté.

Caractéristique

Ressort standard: aucun marquage

ressort normal

ressort puissant

Plus d'informations

Notes

Réalisations spéciales sur demande.
Les poussoirs subissent un contrôle de la force et de la course.

Références

Frein filet sur demande - se reporter à la fiche de renseignements techniques -

Autres produits

- Poussoirs, à six pans creux et joint d'étanchéité

Plan

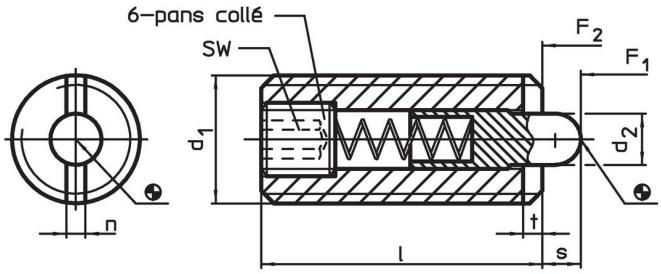

Informations détaillées

Dimensions					SW	Course	Pression[1]					Référence article
d_1	d_2	l	n	t		s	F_1 ~	F_2 ~	min.	max.		
[mm]					[mm]	[mm]	[N]		[°C]		[g]	
acier inoxydable, embout en thermoplastique, ressort puissant												
M10	4	22	1,5	1,4	3	3	26	70	-30	50	11	22060.0710

[1] valeur moyenne mesurée

Exemple d'application

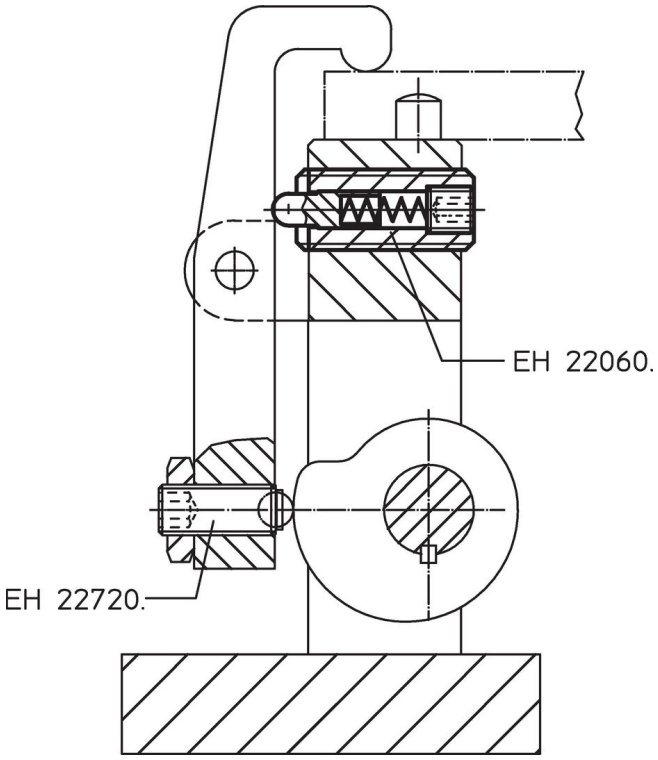

Conformité

Conforme à la directive RoHS
Conforme à la directive 2011/65/CE et à la directive 2015/863.

Ne contient pas de substances SVHC
Pas de substances SVHC avec une teneur supérieure à 0,1% m/m – Liste SVHC [REACH] au 23.01.2024.

Ne contient pas de substances de la Proposition 65
Aucune des substances de la Proposition 65 présente.
https://www.P65Warnings.ca.gov/

Ne contient pas de minerais de la guerre
Ce produit ne contient pas de substances classées comme "minerais de la guerre" telles que le tantale, l'étain, l'or ou le wolfram provenant de République démocratique du Congo ou de pays frontaliers.