Poussoirs • à tête, bille et fente

22050.0943

Description produit

Les poussoirs à ressort peuvent être utilisées pour le blocage ainsi pour appliquer une pression ou éjecter.
Positionnement en profondeur précis grâce à la tête.

Matières

Corps
- inox 1.4305

Bille
- inox trempé

Ressort
- inox

Assemblage

Bien respecter l_3 pour M 4 / M 5.

Caractéristique

Ressort standard: aucun marquage

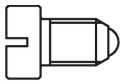

Force ressort standard

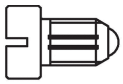

Force ressort puissante

Plus d'informations

Notes

Réalisations spéciales sur demande.
Les poussoirs subissent un contrôle de la force et de la course.

Références

Frein filet sur demande - se reporter à la fiche de renseignements techniques -
Calcul de la résistance d'enclenchement - se reporter à la fiche de renseignements techniques -

Plan

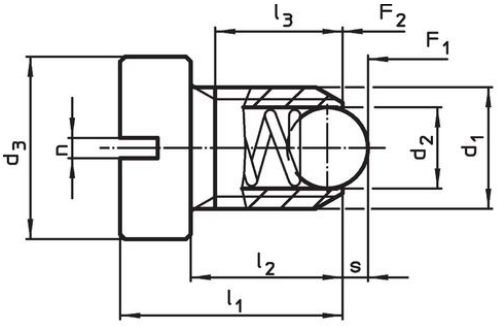

taille M4+M5

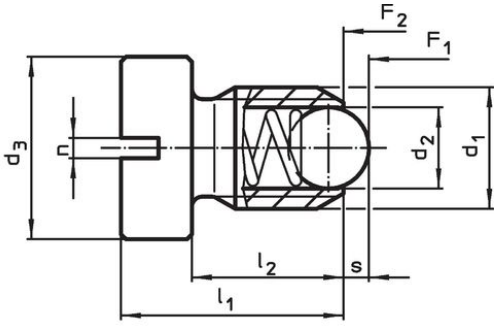

taille M6–M12

Informations détaillées

Dimensions						Course	Pression[1]				Référence article
d_1	d_2	d_3	l_1	l_2	n	s	F_1 ~	F_2 ~	max.		
[mm]						[mm]	[N]		[°C]	[g]	
inox, ressort standard											
M8	4,5	13	16,5	11	1,2	1,5	18	31	250	7,5	22050.0943

[1] valeur moyenne mesurée

Exemple d'application

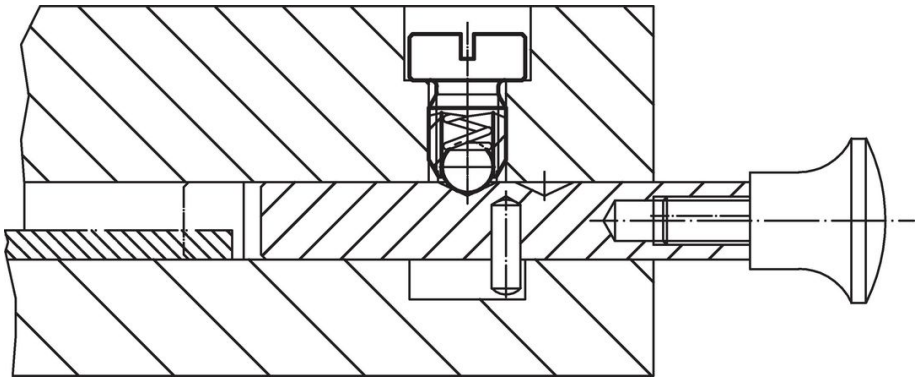

Conformité

Conforme à la directive RoHS
Conforme à la directive 2011/65/CE et à la directive 2015/863.

Ne contient pas de substances SVHC
Pas de substances SVHC avec une teneur supérieure à 0,1% m/m – Liste SVHC [REACH] au 23.01.2024.

Ne contient pas de substances de la Proposition 65
Aucune des substances de la Proposition 65 présente.
https://www.P65Warnings.ca.gov/

Ne contient pas de minerais de la guerre
Ce produit ne contient pas de substances classées comme "minerais de la guerre" telles que le tantale, l'étain, l'or ou le wolfram provenant de République démocratique du Congo ou de pays frontaliers.