Poussoirs • avec embout sphérique et fente
22050.0720

Description produit

Les poussoirs à ressort peuvent être utilisées pour le blocage ainsi pour appliquer une pression ou éjecter.

Matières

Embout
- inox 1.4305, nitruré

Corps
- inox 1.4305

Ressort
- inox

Caractéristique

Force puissante du ressort : marqué par deux lignes

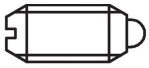

ressort normal

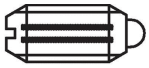

ressort puissant

Plus d'informations

Notes

Réalisations spéciales sur demande.
Les poussoirs subissent un contrôle de la force et de la course.

Références

Frein filet sur demande - se reporter à la fiche de renseignements techniques -

Autres produits

- Poussoirs, avec embout sphérique et fente - INCH

Plan

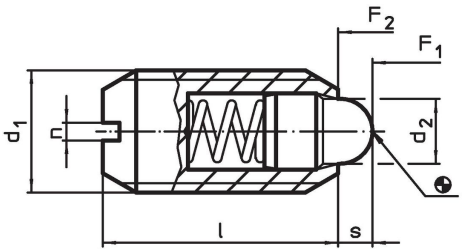

Informations détaillées

Dimensions				Course	Pression[1]				Référence article
d_1	d_2	l	n	s	F_1 ~	F_2 ~	max.		
[mm]				[mm]	[N]		[°C]	[g]	
inox, ressort puissant									
M20	10	30	2,5	6,5	52	133	250	46	22050.0720

[1] valeur moyenne mesurée

Exemple d'application

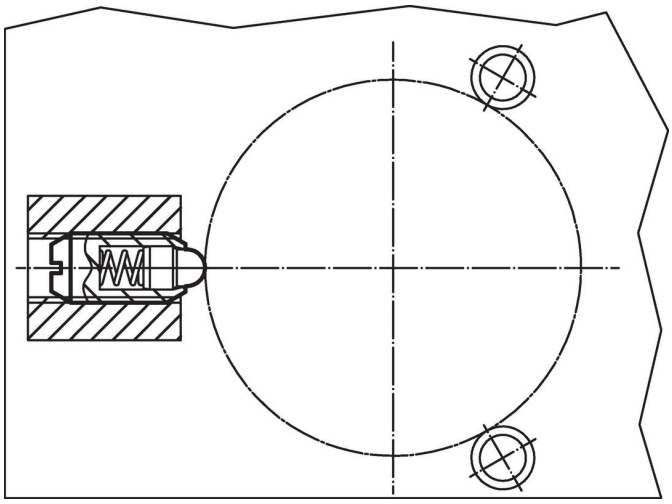

Conformité

Conforme à la directive RoHS
Conforme à la directive 2011/65/CE et à la directive 2015/863.

Ne contient pas de substances SVHC
Pas de substances SVHC avec une teneur supérieure à 0,1% m/m – Liste SVHC [REACH] au 23.01.2024.

Ne contient pas de substances de la Proposition 65
Aucune des substances de la Proposition 65 présente.
https://www.P65Warnings.ca.gov/

Ne contient pas de minerais de la guerre
Ce produit ne contient pas de substances classées comme "minerais de la guerre" telles que le tantale, l'étain, l'or ou le wolfram provenant de République démocratique du Congo ou de pays frontaliers.